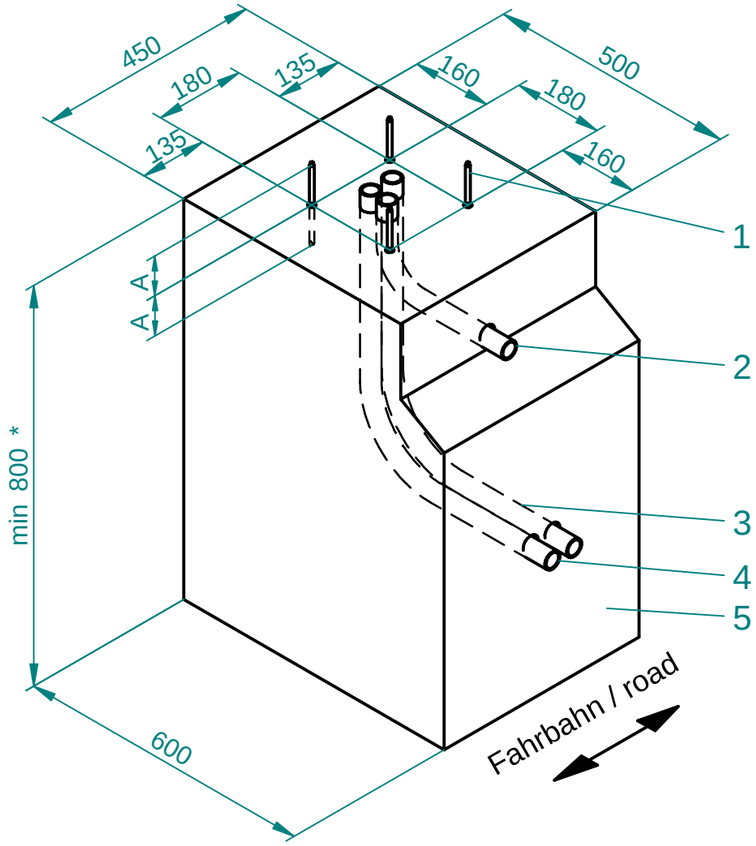

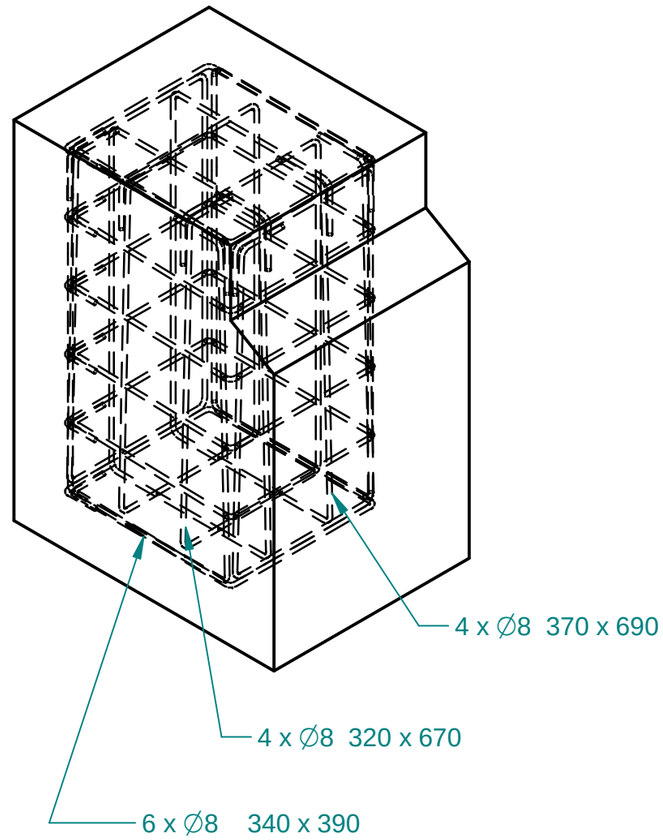

Pos 1 Verbundanker / composite anchor M8 x 160
Pos 2 Leerrohr für Schleifenanschluss / conduit for induction loop connection ∅29mm
Pos 3 Leerrohr für Netzzuleitung / conduit for power supply ∅29mm
Pos 4 Leerrohr für Steuerleitung / conduit for control line ∅29mm
Pos 5 Fundament / foundation
Pos 6 Armierung / concrete reinforcement

Fundament / foundation:

min. Beton C35/45 XD3 XF2
* Fundamenttiefe muss an örtliche Gegebenheiten angepasst werden.

min. concrete C35/45 XD3 XF2
* Depth of foundation must be adapted to local conditions

-0,5 +0,8

Oberflächenangaben / Surface indication	
Ohne Maß oder mit [Maß] Without dim. or with [dim.]	
Drehen, Fräsen, Reiben Turn, mill, ream	3,2
Bohren, Stanzen Drill, stamp	12,5

Diese Zeichnung ist nach den bestehenden Gesetzen durch das Urheberrecht geschützt. Sie bleibt unser Eigentum und darf weder vervielfältigt noch an Dritte weitergegeben werden.

This drawing is protected according to the existing laws by copyright. It remains our property and must not be duplicated or referred to a third party.

				Halbz. Semi-Fin.Pr	
				Maße Dimension	
				Norm Standard	
				Werkstoff Material	
				Teile-Nr Part-No	
				Gewicht Weight	
01	5E14535	06.06.14	KF	Passung Fit	Abmaß tolerance
00	00 5E10525	07.07.11	CD		
	Änd. Rev.	Dat.	Name		
	gepr.* Prov.*				
	freig.* Rel.*				

Fundamentplan Gehäuse
foundation plan housing

5515,5378 MicroDrive

Festigkeit / Strength | Maßstab / Scale 1:10 | DIN A3

Toleranz / Tolerance

Allg./Univ. Tol. DIN ISO 2768mK
Form&Lage/Form&Pos. DIN 7167
Oberfläche/Surface DIN ISO 1302

Magnetic
Autocontrol GmbH
Grienmatt 20
D-79650 Schopfheim

*Dokument wurde per EDV erstellt und ist ohne Unterschrift gültig / Document was provided by EDP and is valid without signature

In case of dispute the German wording shall be valid